雙向主軸-單筒夾系列

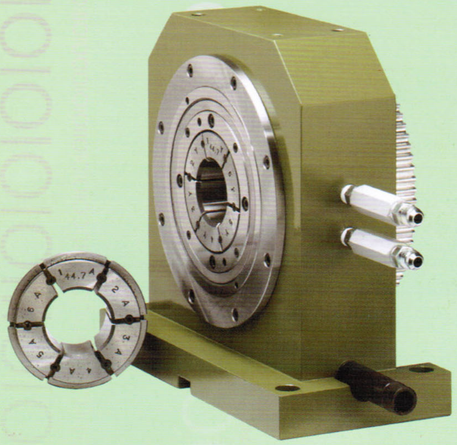

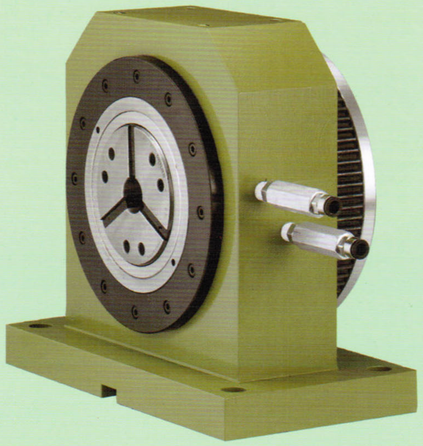

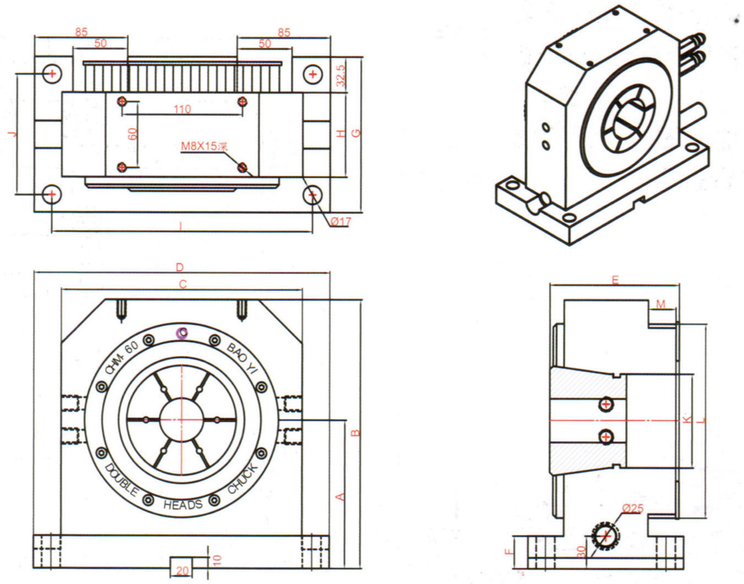

特點說明:

雙向主軸夾頭分兩大系列

1.雙筒夾-適用(長工件)加工產品，軸心類如:汽機車減震器連桿及外管，影印機傳動軸、A3-A4、感光鼓，氣彈簧軸心、電機軸心等等。

2.單筒夾-適用(短工件)產品自行車:花鼓、前叉管、避震器，運動器才、汽車閥門、馬達心軸，跑步機滾輪兩端同時車軸承孔等。

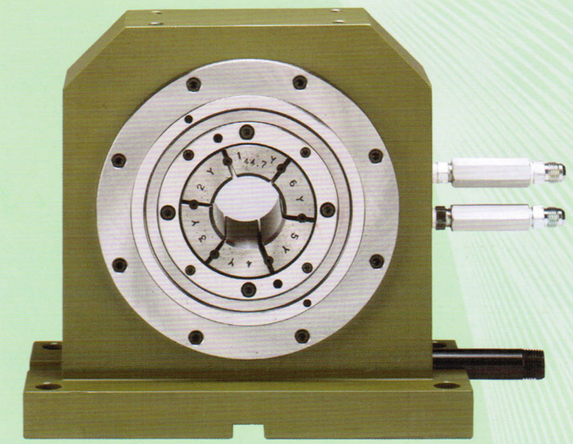

注意事項:

如需要提高主軸轉數，則液壓站油箱。容量須60公升以上，加裝油冷風扇系統，再升高轉數，一定要加裝一台油壓冷凍機，控制保護軸心因為油壓磨擦生熱，產生溫度過高燒壞軸心，平均每分鐘洩油量4公升。

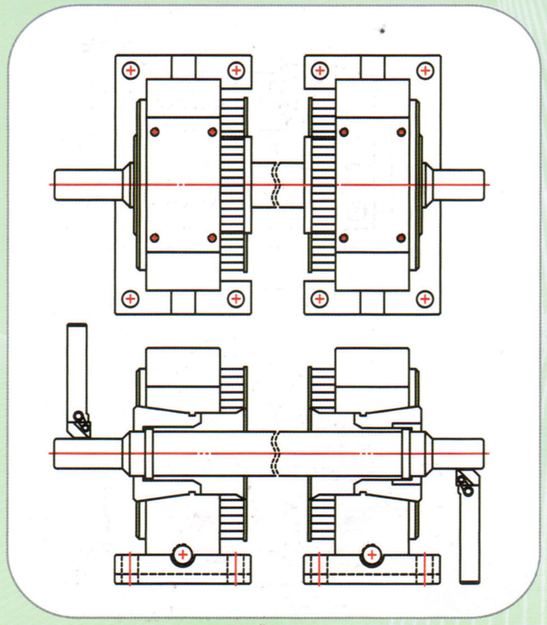

型號	A	B	C	D	E	F	G	H	I	J	K	L	M	驅動壓力	最高轉速	最高壓力	夾持扭力	夾持孔徑	筒夾規格	重量
CHM-50	135	245	220	270	110	30	142	72	238	110	67	HTD-8M-68T	26	油壓	RPM-1800	20KG/cm²	4600KG-15KG/cm²	Ø15-Ø50	C-50	
CHM-60	135	245	220	270	118	30	142	77	238	110	85	HTD-8M-70T	25	油壓	RPM-1600	20KG/cm²	4200KG-15KG/cm²	Ø20-Ø60	C-60	
CAM-60	135	245	220	270	118	30	142	77	238	110	85	HTD-8M-70T	25	空壓	RPM-1800	8KG/cm²	1700KG-6KG/cm²	Ø20-Ø60	C-60	
CHM-70	145	265	240	288	113	32	135	75	256	105	80	HTD-8M-80T	28	油壓	RPM-1600	20KG/cm²	6900KG-15KG/cm²	Ø20-Ø70	C-70	
CHM-100	175	325	295	380	136	35	180	82	330	135	124	HTD-8M-96T	30	油壓	RPM-800	20KG/cm²	5500KG-15KG/cm²	Ø50-Ø100	C-100	
CHM-120	185	350	320	400	160	35	190	108	356	146	148	HTD-8M-100T	30	油壓	RPM-600	20KG/cm²	5000KG-15KG/cm²	Ø50-Ø120	C-120	
CHM-34	135	245	220	270	130	30	142	77	238	110	40	HTD-8M-66T	27	油壓	RPM-2500	20KG/cm²	5000KG-15KG/cm²	Ø3-Ø34	ER-50	
CHM-YB32	135	245	220	270	135	30	142	77	238	110	32	HTD-8M-58T	27	油壓	RPM-2800	20KG/cm²	3200KG-15KG/cm²	Ø3-Ø32	YB-32	